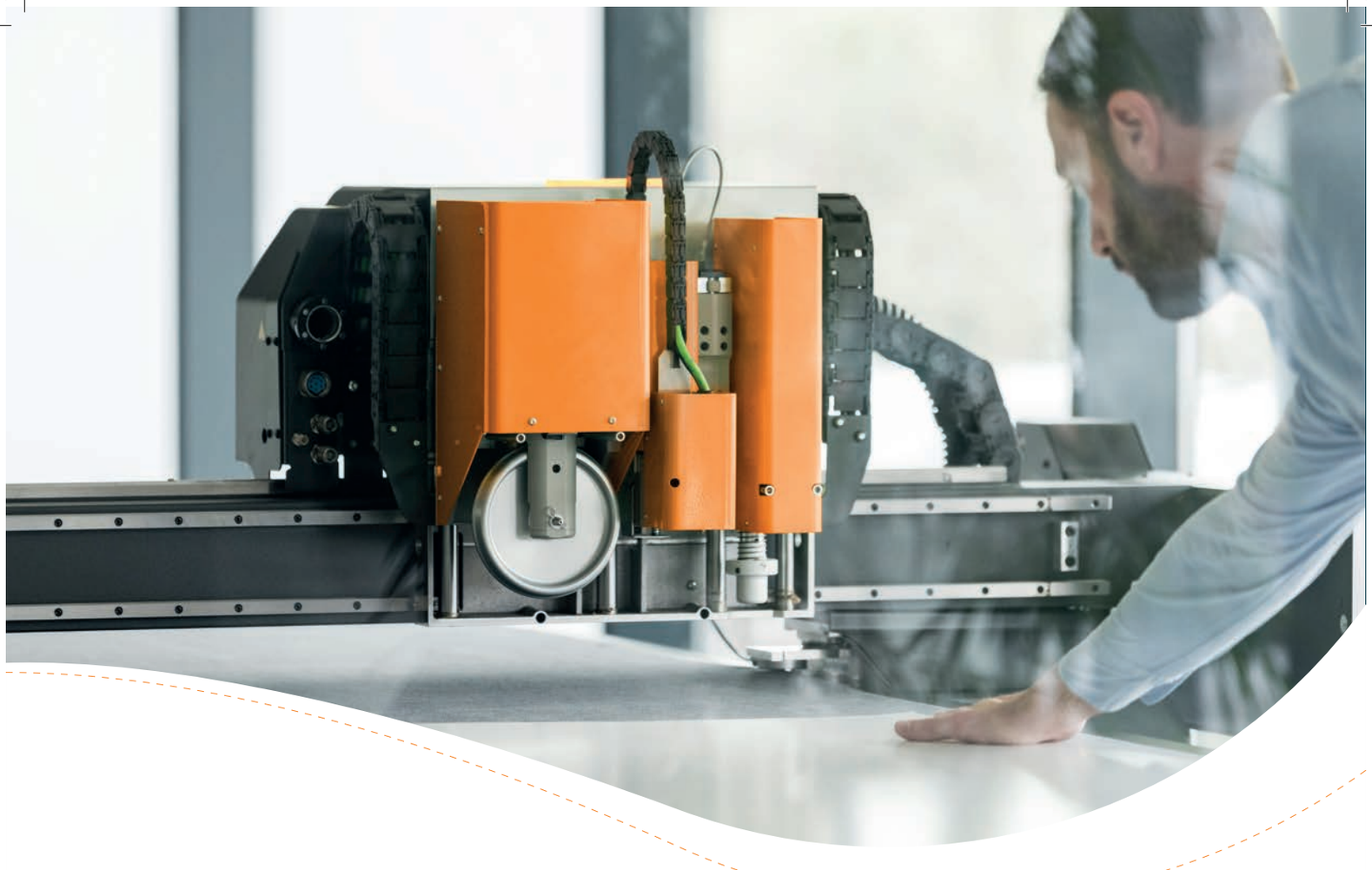

패키징, 와이드 포맷 사이니지 및 디스플레이 생산을 위한 가장 생산성 높은 디지털 커팅 테이블

KONGSBERG C 시리즈

KONGSBERG
Precision Cutting Systems

Kongsberg C

업계에서 가장 견고한 플랫폼을 통해 최고의 성능 제공

최고의 성능을 목표로 제작된 Kongsberg C 시리즈는 디지털 후가공의 가능성을 재정의합니다.

Kongsberg C의 빠른 속도(100m/분 - 66in/초)와 가속(최대 1.7G), 그리고 신속, 정밀한 툴을 사용하여 아무리 기한이 촉박해도 고품질의 디지털 생산이 가능합니다.

Kongsberg C 커팅 테이블은 최첨단의 견고한 엔지니어링 기술을 통해 탄생한 놀라운 성능을 제공합니다. 콩스버그 커팅 테이블은 알루미늄 복합 테이블 상판, 랙 앤 피니언 구동 시스템 및 동적 테이블 매핑을 결합한 항공우주 기술을 활용합니다. 이러한 기능을 통해 테이블은 최고의 커팅 정확도와 일관성을 제공할 수 있습니다.

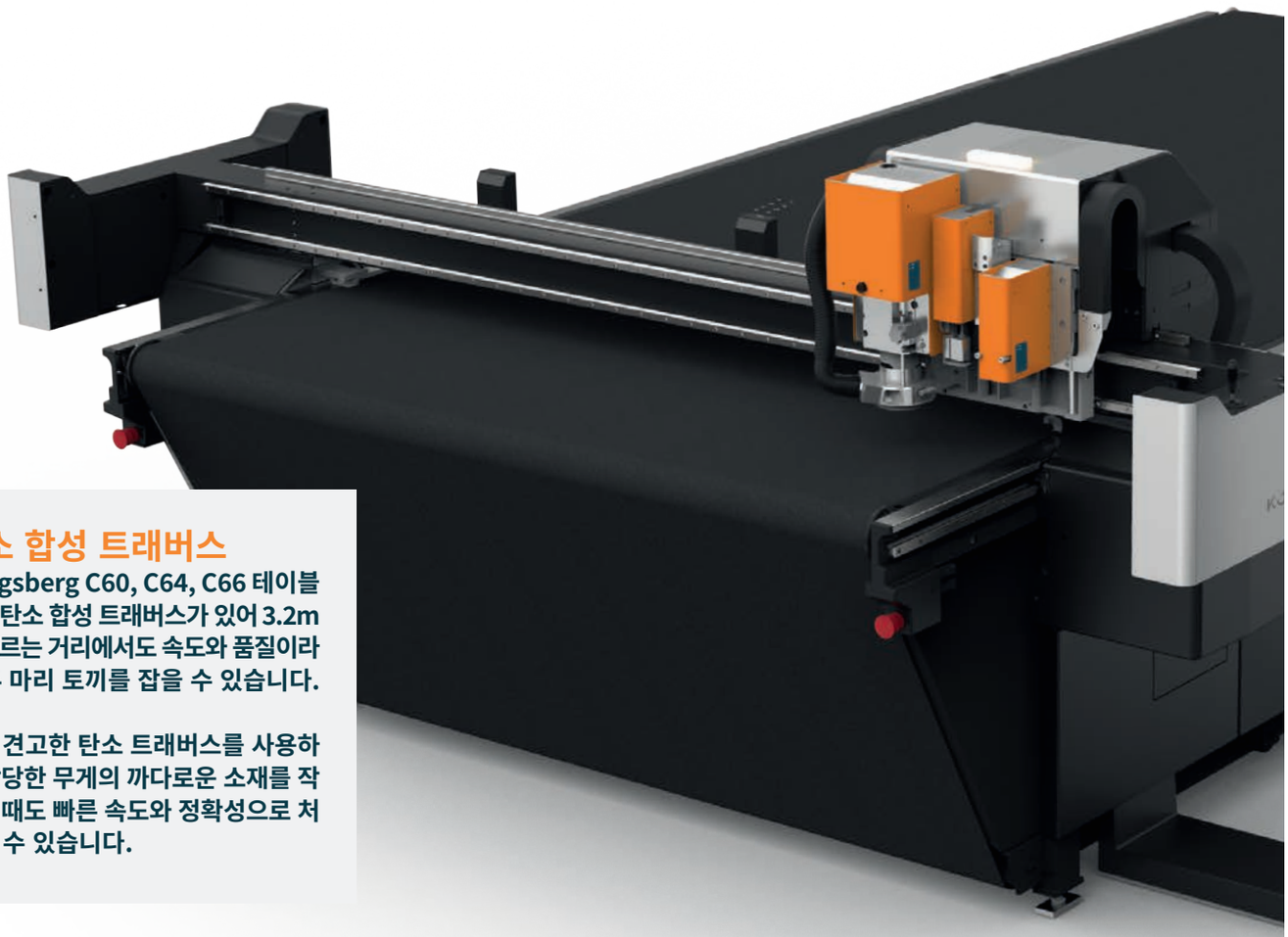

탄소 합성 트래버스

Kongsberg C60, C64, C66 테이블에는 탄소 합성 트래버스가 있어 3.2m에 이르는 거리에서도 속도와 품질이라는 두 마리 토끼를 잡을 수 있습니다.

매우 견고한 탄소 트래버스를 사용하면 상당한 무게의 까다로운 소재를 작업할 때도 빠른 속도와 정확성으로 처리할 수 있습니다.

소개: Kongsberg C Edge

놀라운 가격에 탁월한 품질. 고속(75m/분) 및 가속(1G)으로 생산성을 높이고 고품질의 결과물과 빠른 처리로 고객 만족을 선사하세요.

회사의 성장에 맞춰 Kongsberg C Edge의 속도와 가속 모두를 쉽게 업그레이드할 수 있습니다.



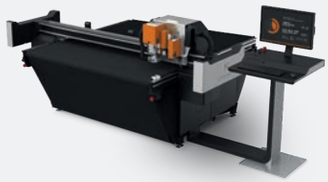

Kongsberg C20

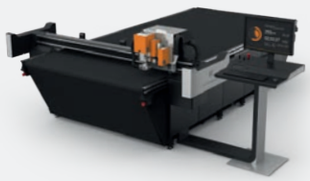

Kongsberg C24 /
Kongsberg C Edge 24



Kongsberg C44 /
Kongsberg C Edge 44



Kongsberg C60 /
Kongsberg C Edge 60

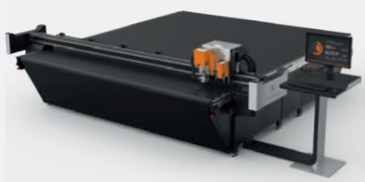

Kongsberg C64 /
Kongsberg C Edge 64

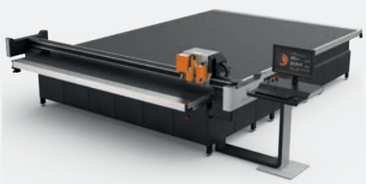

Kongsberg C66

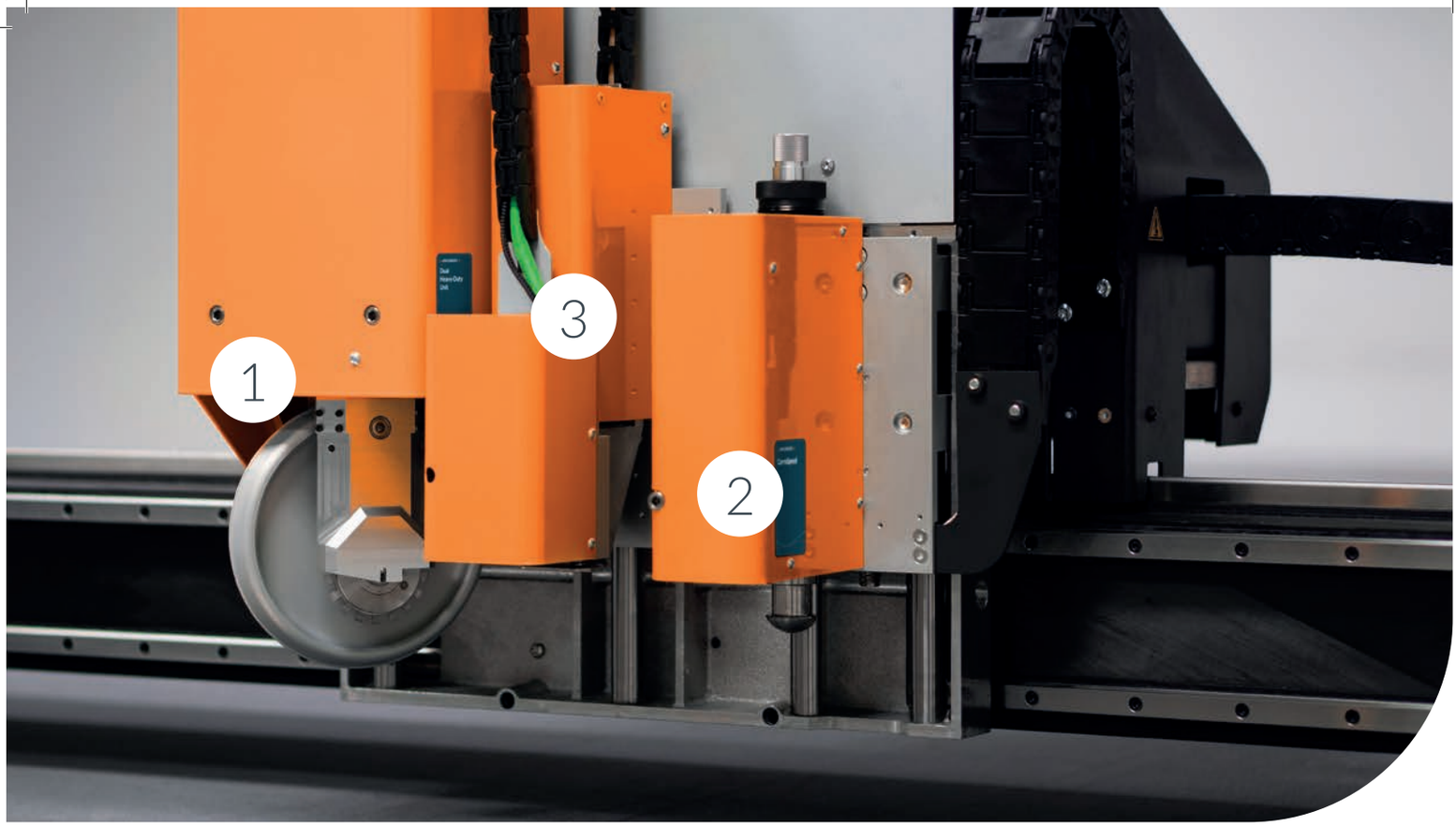

고성능 툴링
으로 생산성 향상

Kongsberg C는 활용 범위가 넓어 다양한 툴 장치 옵션을 사용할 수 있습니다. 가공하고자 하는 재료에 따라 생산 과정에서 여러 가지 툴을 조합하여 사용할 수 있습니다. 툴링 시스템에는 소재 두께 측정과 인쇄물, 비인쇄물의 정확한 맞춤을 위한 카메라 옵션이 포함되어 있습니다. Kongsberg C 고성능 툴링은 최고의 생산성과 품질을 만들어 줍니다.

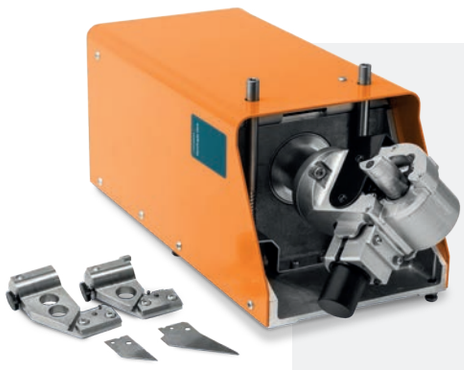

VariAngle 툴

VariAngle 유닛은 0°~60° 사이의 어떤 각도로든 절단하는 V컷 절단 툴입니다.

- **다양한 각도의 V 컷 절단에 더 이상 다른 작업자의 개입이 필요하지 않습니다. 생산성을 크게 향상시켜 줍니다.**
- **POP 디스플레이 디자이너의 새로운 창의적 잠재력을 실현합니다.**
- **작업자의 개입을 최소화하여 안전 문제를 예방합니다.**

1. 고강도 툴 포지션

- 다음에 사용되는 고강도 툴입니다.
  - 재활용 소재 라이너와 고강도 보드를 위한 대형 크리스 휠
  - 삼중 골판지, 종이 코어보드 및 하니콤 보드용 V 커팅 툴
  - 최고 품질의 Crease(오시)를 내기 위한 최대 50kg의 누르는 힘의 크리즈 휠
  - 두껍고 무거운 보드 소재를 일직선으로 절단하기 위한 직선 나이프 툴
  - 폴리프로필렌 보드 오시용 Crease blade
- 고성능 밀링 유닛
- 폼 커팅 유닛(폼 커팅 툴 장착)
- 선택 사항인 듀얼 헤비듀티 유닛은 두 개의 독립적인 휠을 하나의 헤비듀티 유닛에 결합합니다. 이 유닛을 사용하면 도구를 변경할 필요 없이 단일 작업에서 커팅, Crease(오시), Peroration(미싱)이 가능합니다.
- VariAngle 툴

2. 고속 툴 포지션

- 고주파 VibraCut 툴, VibraCut 툴 및 CorruSpeed 툴
  Micro Flute에서 Triple Wall에 이르는 각종 골판지 보드, 종이 코어보드, 폼보드 및 얇은 폼 커팅을 위한 진동 및 직선 커팅 툴
- Hi-Force Knife 툴, Psaligraphy 툴 and RM Knife 툴
  종이, 마닐라 상자, 강화보드는 물론 PVC, 폴리프로필렌, 폴리카보네이트 같은 합성소재 시트 등 컴팩트한 소재를 위한 Static knife 툴
- PressCut 툴(스티커, 점착 비닐 커팅 툴)
  칼날 압력 조정이 가능한 점착 비닐 커팅용 툴
- RotaCut 툴(섬유, 가죽 커팅 툴)
  직물 소재를 위한 모터 구동식 회전 나이프 툴
- 점자 툴
  점자 사이니지 제작용 툴(밀링 툴과 연동)

3. 인서트 툴 포지션

- 드릴 툴
- 볼펜 툴
- 파이버팁 툴

모든 소재의 2D 또는 3D 형상이나 구조물을 만들 수 있습니다.
Kongsberg C 커팅 테이블에서 제작할 때는 창의력의 한계만 존재할 뿐입니다.



경질소재 사이니지



디스플레이



골판지 패키징



마닐라 상자



플라스틱 골판지



플렉시블 사이니지

스마트 자동화로 처리량 증대



MultiZone 생산

고가의 자동화 장치를 추가하지 않고도 Kongsberg 커팅 테이블에 시트 두 장을 동시에 로드하여 생산량을 두 배로 늘리는 MultiZone 생산 방식입니다.

MultiZone 작동 모드에서는 테이블에서 한 작업을 처리하는 동안 작업자가 다음 작업을 준비해 두었다가 작업 처리가 끝나면 자동으로 다음 작업으로 이동하게 됩니다. 따라서 전체 생산성과 처리량이 크게 증가합니다.

테이블의 측면 커버에 작업 조작 패널을 옵션으로 장착할 경우 생산 준비가 완료된 구간을 인식하는 데 걸리는 시간이 절약되고, 수동으로 진공을 고정할 수 있습니다.

바코드 생산

일관성 있는 생산과 최종 결과물 품질을 보장하며, 특히 독특한 작업 여러 개를 연이어 처리해야 할 때 추천합니다. 카메라가 바코드를 자동으로 읽은 다음 올바른 툴링과 생산 설정을 적용합니다.

- QR
- 데이터 매트릭스
- Code39
- 여러 작업 스택 가능
- MultiZone 지원

시트 자동화

Kongsberg Automate 보드 피더와 스태커는 사용하기 편리한 팔레트 간 소재 취급 솔루션입니다. 915mm(36in)의 적재 높이와 빠른 자동 로드 주기가 특징인 이장치는 모든 종류의 일반적인 패키징 및 디스플레이 소재를 단기 생산하기에 알맞습니다. 하부 카메라와 결합되면 모든 시트가 완벽히 정렬되므로 오류의 여지가 없습니다.

당사는 귀사의 생산 과정에서 품질이 가장 중요하다는 것을 알고 있습니다. Kongsberg 보드 피더는 수동으로 동작 시 발생할 수 있는 에러의 가능성을 없애고 인쇄물을 정확하고 주의하여 커팅 테이블로 이동하도록 합니다.





로봇 자동화는 새로운 기회를 제공합니다.

로봇을 이용한 소재 처리는 작업 현장의 최첨단 산업 자동화를 가능하게 했습니다. 로봇 팔은 팔레트에서 소재 이동을 지원하고 자동 실행을 지원하기 위해 완벽한 정렬로 소재를 자동으로 로드하고 언로드합니다.

광범위한 소재를 취급할 수 있는 그리퍼(Gripper)가 장착되어 있고, 생산성을 최대한 발휘할 수 있도록 커팅 가동 시간을 극대화했습니다.

그리퍼 셀은 필요에 따라 구성될 수 있습니다. 향후의 확장은 비즈니스 요구 사항이 더 많을 때 막대한 재투자 없이 언제나 선택할 수 있는 옵션입니다.



소프트 사이니지용 자동 롤 피더

롤 피더는 인쇄 후 롤이 불완전하게 되감기더라도 테이블의 컨베이어 벨트에 일관되게 재료를 공급합니다.

자동 롤 피더는 크고 무거운 롤을 처리할 수 있고 까다로운 인쇄물을 처리하는 메커니즘을 갖추고 있어 고품질 출력물을 중단 없이 생산하는 데 필수적입니다. 테이크업 유닛과 결합하여 롤 투 롤 생산이 완벽하게 지원됩니다.

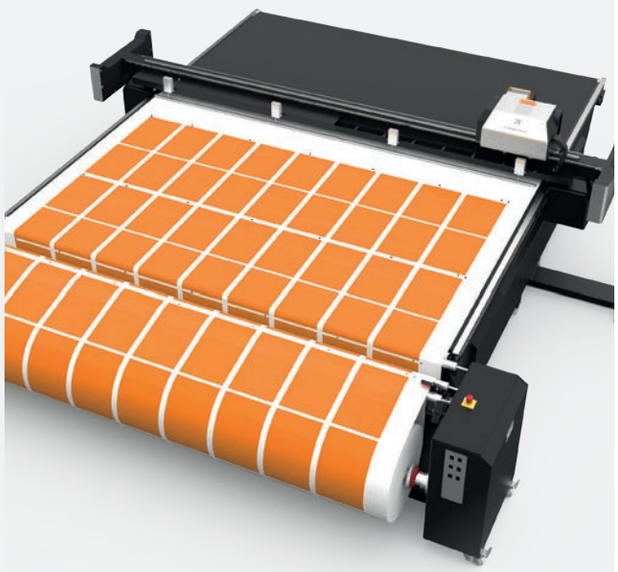

기술 사양

	C20	C24	C44	C60	C64	C66	
작업 영역	1,680 x 1,430	1,680 x 3,200	2,210 x 3,200	3,210 x 1,600	3,210 x 3,200	3,210 x 4,800	mm
작업 영역, MZ 생산, 표준 상판	해당사항 없음	1,680 x 1,450	2,210 x 1,450	해당사항 없음	3,210 x 1,450	3,210 x 2,210	mm
최대 소재 폭 (컨베이어 피드 제외)	1,740 x 1,900	1,740 x 3,700	2,270 x 3,700	3,330 x 2,125	3,330 x 3,730	3,330 x 5,330	mm
최대 소재 넓이 (컨베이어 피드 포함)	1,680	1,680	2,210	3,210	3,210	해당사항 없음	mm
워크스테이션을 포함한 전체 규격	3,600 x 2,300	3,600 x 3,900	4,100 x 3,900	5,100 x 2,320	5,100 x 3,920	5,100 x 5,520	mm
워크스테이션을 제외한 전체 규격	2,760 x 2,300	2,760 x 3,900	3,260 x 3,900	4,260 x 2,320	4,260 x 3,920	4,260 x 5,520	mm
무게	800	600	800	800	1,300	1,750	kg
최대 속도 C	100m/분 - 1,666mm/초						
최대 속도 C Edge	75m/분 - 1,250mm/초					해당사항 없음	
최대 가속도 C	1.72G	1.72G	1.65G	1.57G	1.57G	1.57G	
최대 가속도 C Edge	1G	1G	1G	1G	1G	1G	
진공 영역	4	8	8	4	8	8	
트래버스 간격 (커팅 언더레이 제외)	70						mm

G2558704_KO - APR21 - © 2021 Kongsberg Systems. All rights reserved. 모든 사양은 변경될 수 있습니다.

Europe Kortrijksesteenweg 1087-B, 9051 Gent | info.eur@kongsbergsystems.com

Americas 8535 Gander Creek Dr, Suite B, Miamisburg, OH 45342 | info.na@kongsbergsystems.com

Asia Pacific 100 TRAS Street, #16-01 100 AM, Singapore 079027 | info.apac@kongsbergsystems.com

kongsbergsystems.com

KONGSBERG
Precision Cutting Systems